TAKEUCHI®

MINI ESCAVATORI

TB 216

TAKEUCHI®

MINI ESCAVATORI

TB 216

Takeuchi presenta al mondo nel 1971 il primo mezzo compatto con brandeggio e torretta girevole a 360° e da inizio ad una nuova era nelle macchine movimento terra. La vasta gamma di minipale ed escavatori da 8 a 180 q copre tutte le esigenze di cantiere, impianto idraulico load sensing con pompe a portata variabile, doppia velocità di traslazione su tutti i modelli, carro a larghezza variabile sui modelli sui modelli TB 108 e TB 016, cabine panoramiche spaziose certificate FOPS-ROTS-TOPS, motori della nuova generazione a basse emissioni inquinanti in linea con le più severe direttive CEE, climatizzatori originali nelle macchine dai 35 q in poi... nel mondo Takeuchi l'optional è di serie.
La rinomata qualità ed affidabilità degli escavatori Takeuchi rende il prodotto perfetto per l'impresa moderna.

MINI ESCAVATORE

TB 216

PESO	
Peso operativo macchina kg * * incluso pieno di carburante, liquidi idraulici e operatore; escluso attacco e benna	1862 Tettuccio 1957 Cabina
MOTORE DIESEL (RAFFREDDAMENTO AD ACQUA)	
Modello Yanmar	Yanmar 3TNV70
Tier	3
Tipo	3 cilindri - 4 tempi
Potenza nominale (kW/rpm)	11,5 Kw - 2400 min-1
Coppia massima (Nm)	52
Cilindrata (cc)	854
Capac. Serbatoio carburante (l.)	22

PRESTAZIONI DI LAVORO	
1° Velocità Traslazione (km/h)	2,2
2° Velocità Traslazione (km/h)	4,2
Velocità rotazione torretta (g/min)	9,2
Pendenza max. sup. (gradi)	30
Forza di strappo della Benna (kN)	14,0
Forza di strappo del Braccio (kN)	8,2
Pressione al suolo (kpa)	29,4 Tettuccio 31,0 Cabina
IMPIANTO IDRAULICO	
Pompe tipo	Variabili + Ingranaggi
Motori traslazione	a pistoni
Motore rotazione	orbitale
Impianto ausiliario (l min^{-1}/MPa)	33,6/21,0
Cap. serbatoio idraulico (l.)	16
Cap. sistema idraulico (l.)	24,5
Sistema Elettrico	12 V - 45 A
LwA	93
LpA	78

EQUIPAGGIAMENTI STANDARD		EQUIPAGGIAMENTI OPZIONALI
Tettuccio ROPS / FOPS / TOPS	Rubinetti innesti linee idrauliche ausiliarie	Variante per la movimentazione dei carichi sospesi (valvola sicurezza braccio sollevamento + valvola sicurezza braccio scavo + allarme sovraccarico)
Carro allargabile	Faro lavoro sul braccio sollevamento	
Lama reinterro allargabile	Fari lavoro sul tettuccio o cabina	
Impianto martello e doppio effetto	Sedile ammortizzato regolabile	
Braccio scavo 1130 mm	Presa 12 V	
Dati intervalli operativi	Autoradio (solo per versione cabina)	

I dati sopra indicati fanno riferimento al modello TB 216 in versione standard.

MINI ESCAVATORE TB 216 TETTUCCIO

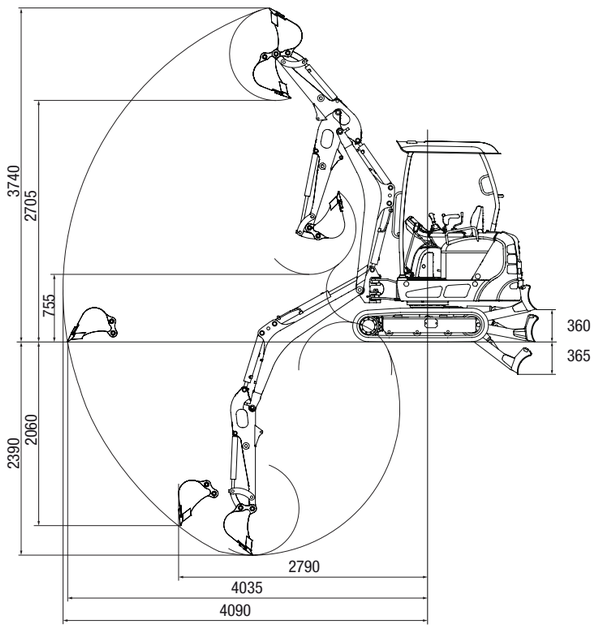

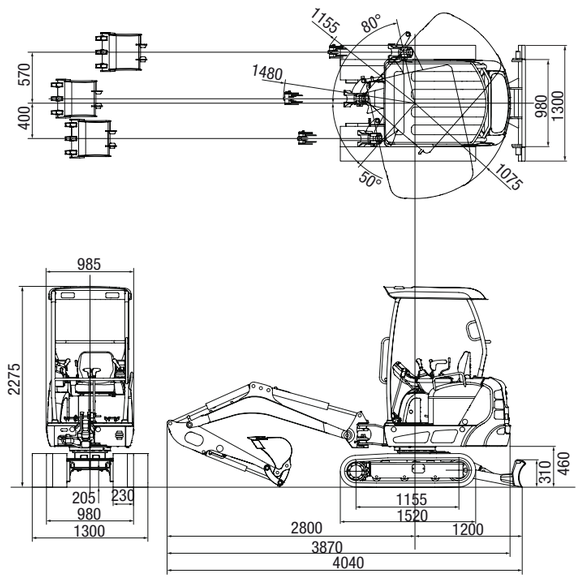

Vista posteriore parte superiore

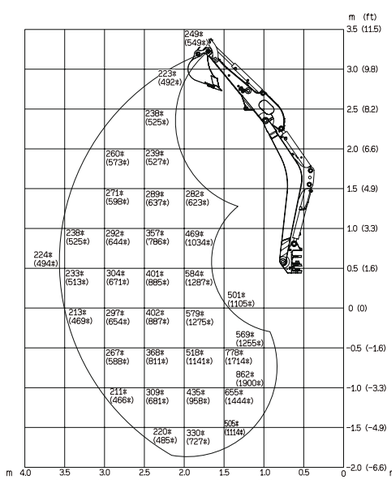

Vista laterale parte superiore

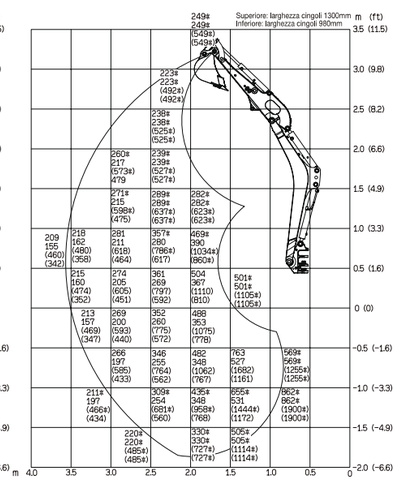

Vista frontale parte superiore; lama dozer alzata

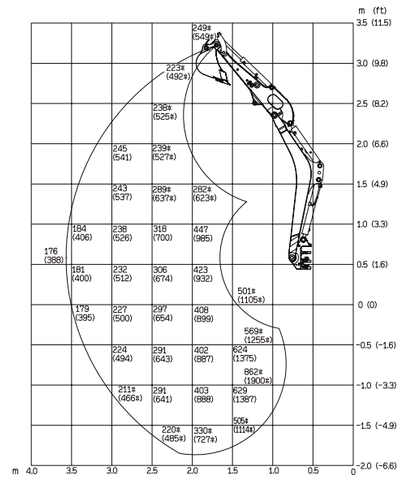

MINI ESCAVATORE TB 216 CABINA

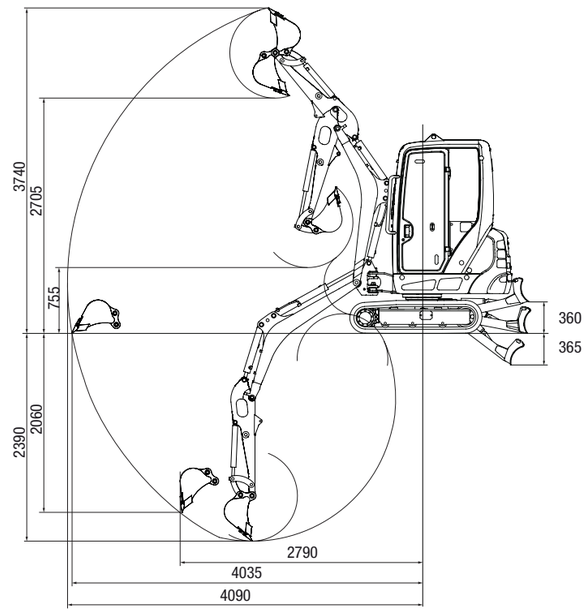

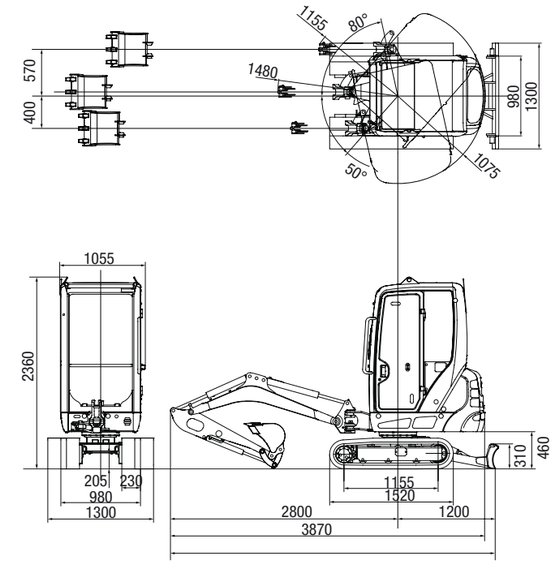

Vista posteriore parte superiore

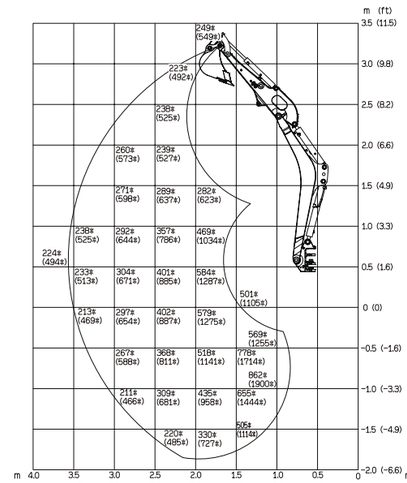

Vista laterale parte superiore

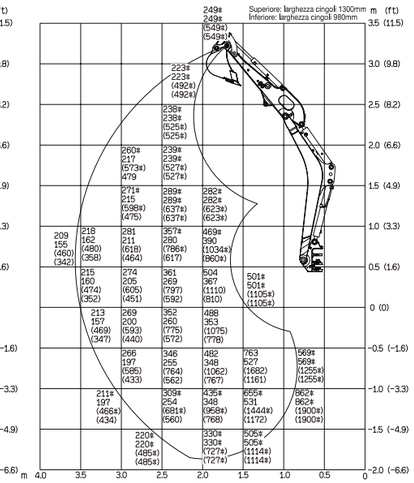

Vista frontale parte superiore; lama dozer alzata

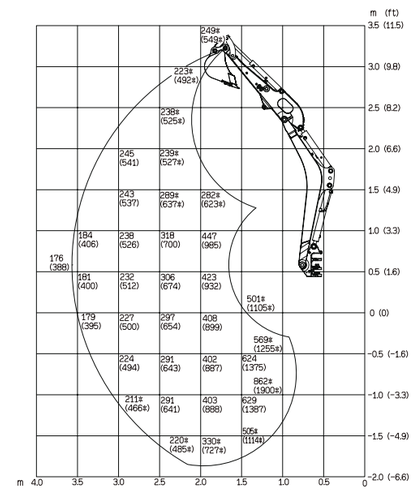

MINI ESCAVATORE TB 216

Vista frontale, carro chiuso

Vista frontale, carro aperto

Vista laterale, carro chiuso

Vista laterale, carro aperto

Vista posteriore, carro chiuso

Vista posteriore, carro aperto

Ottima accessibilità per la manutenzione

Ottima accessibilità per la manutenzione

MINI ESCAVATORE TB 216

Vano attrezzi e ingrassatore

Nuova configurazione braccio sollevamento

Tubazioni protette all'interno del braccio

Selettore impianto martello/pinza

Postazione di comando

Nuovo display multifunzionale

TAKEUCHI

MIDI EQUIPMENT SPA
via pacinotti 19 - 37135 verona italy
T +39 045 8230542 - F +39 045 8206070
www.takeuchi-italia.it

Falsirollo | CEREA, VERONA

Ed. 2/2014